فرآیند دستورالعمل رسیدگی به درخواست تفکیک زمین

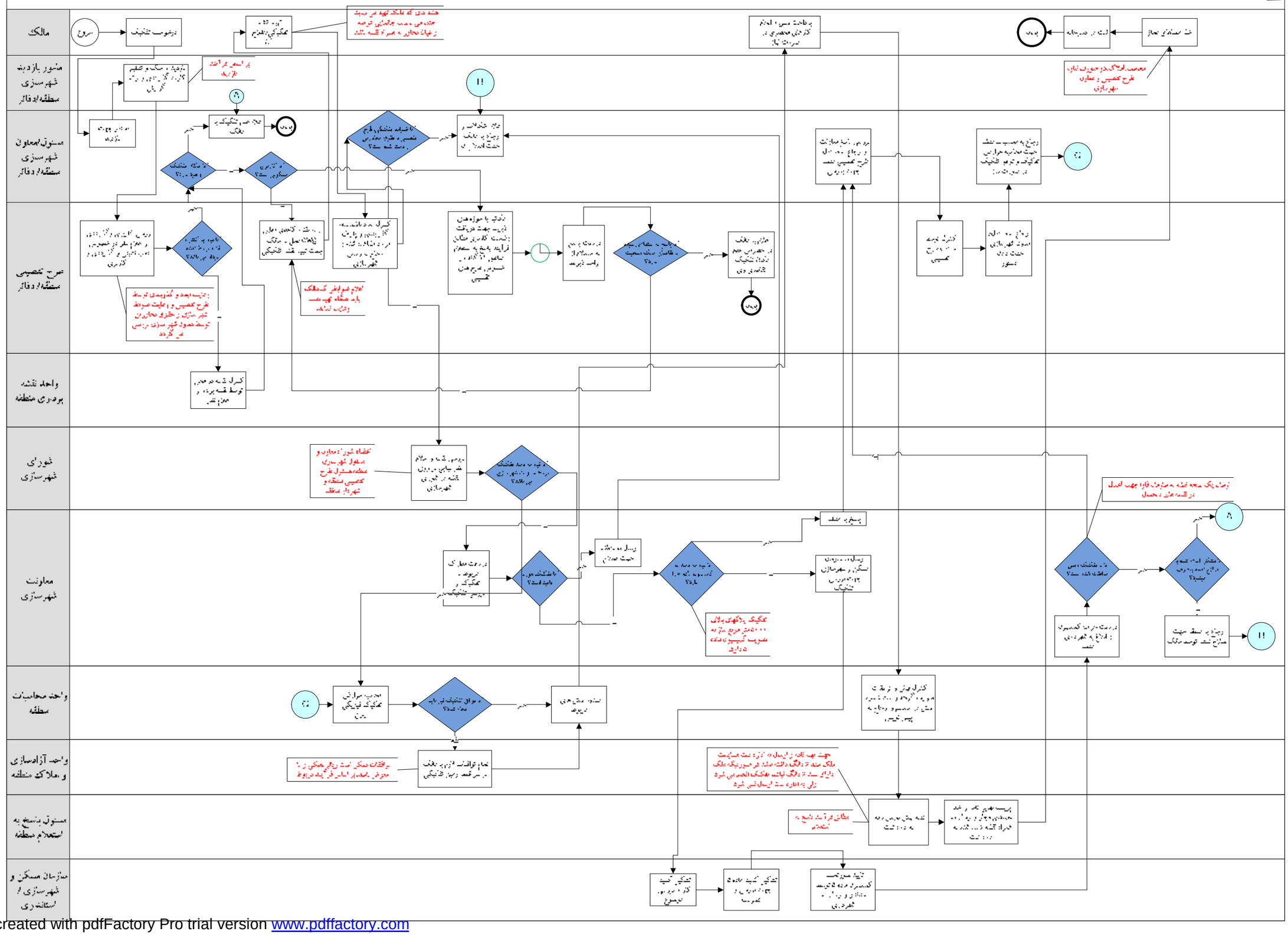

PDF created with pdfFactory Pro trial version www.pdffactory.com